材质：128g 铜版纸
规格：130x85MM　骑马钉（页数过多）过油

MIFA INNOVATIONS LLC
www.mifa-players.com　Designed in US　Made in China

Copyright © MIFA. All rights reserved.
MIFA, the MIFA logo and other MIFA marks are all owned and registered by MIFA INNOVATIONS LLC. All other trademarks are the property of their respective owners. The information contained here is subject to change without prior notice.

mifa

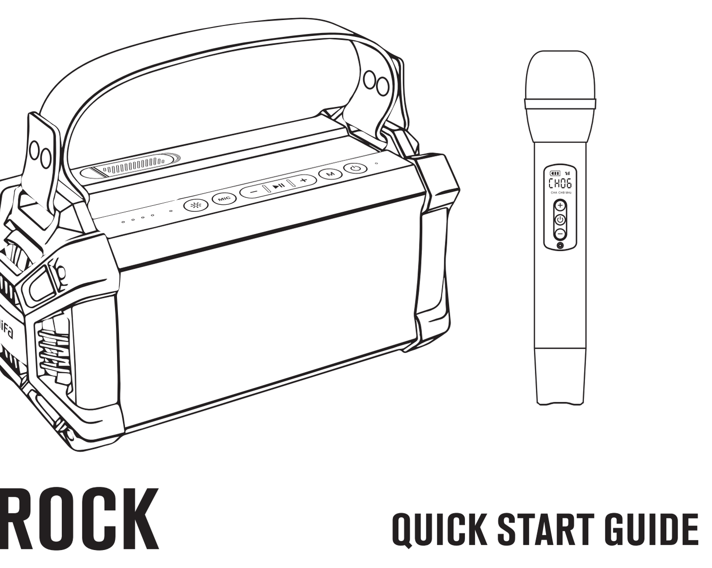

WILDROCK

QUICK START GUIDE

هشدار

- برای اطمینان از استفاده صحیح و کارکرد بدون اشکال، لطفا ابتدا این راهنما را مطالعه بفرمائید.
- برای استفاده بار اول، شارژ کامل دستگاه توصیه میشود.
- دستگاه را در دمای اتاق استفاده و نگهداری کنید.
- برای جلوگیری از صدمات، دستگاه را پرت نکنید یا نیاندازید.
- دستگاه را در معرض آتش، دمای بالا، نور مستقیم خورشید قرار ندهید.
- از محلولهای ارگانیک یا دیگر مواد شیمیایی برای تمیز کردن دستگاه استفاده نکنید.
- اجازه ندهید که ذرات کوچک وارد دستگاه شوند.
- برای جلوگیری از اختلال موقت یا دائمی شنوایی، لطفا میزان ولوم موزیک پلیر را در سطح متوسط نگه دارید.
- دستگاه را از هم باز نکنید یا هیچگونه تغییراتی در ساختار یا قطعات دستگاه ندهید.
- دستگاه را از دسترس کودکان دور نگه دارید.
- اگر باتری دستگاه به درستی تعویض نشود، امکان انفجار باتری وجود دارد.
- باتری دستگاه نباید در معرض شرایطی مثل نور مستقیم خورشید، آتش یا گرما قرار داده شود.

PACKING CONTENT　محتویات جعبه

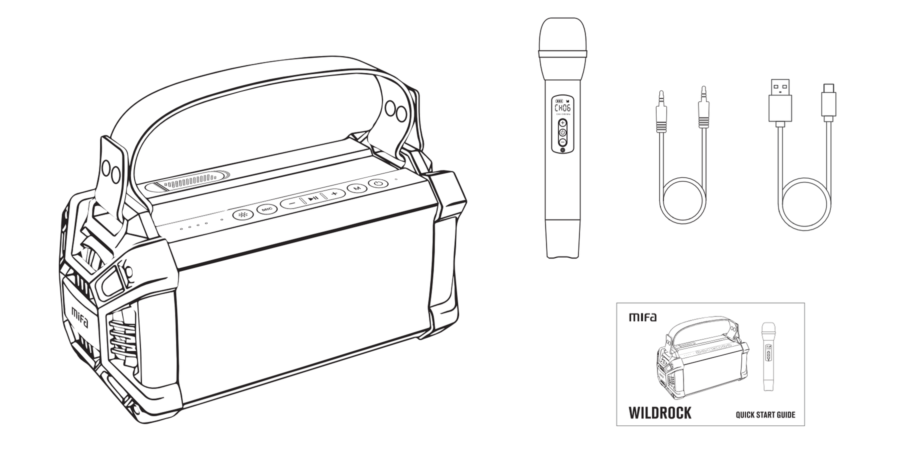

POWER ON　روشن کردن دستگاه

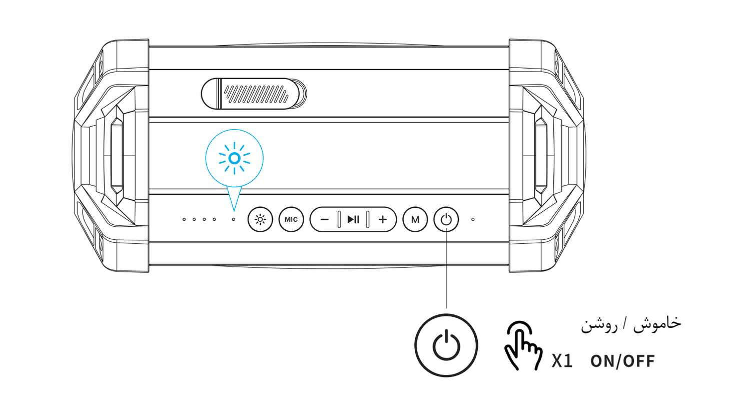

BLUETOOTH CONNECTION　اتصال بلوتوثی

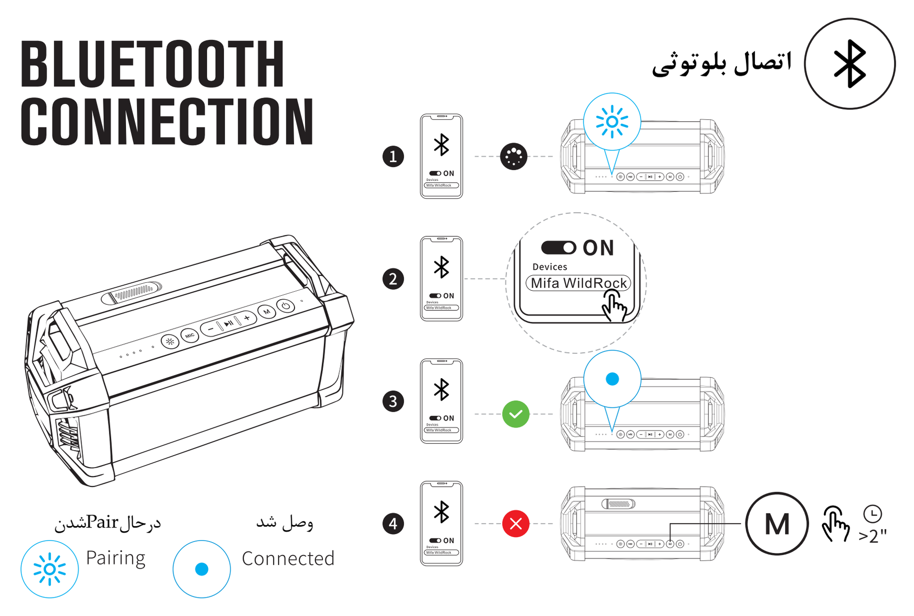

MODE SWITCH　سوئیچ حالت(Mode)

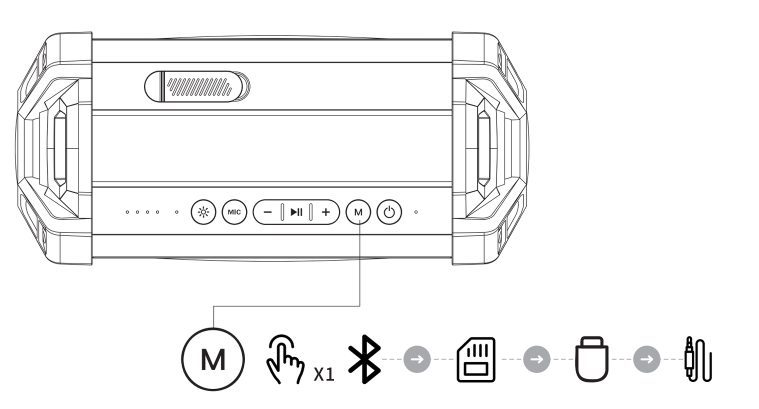

PLAY　پخش موزیک

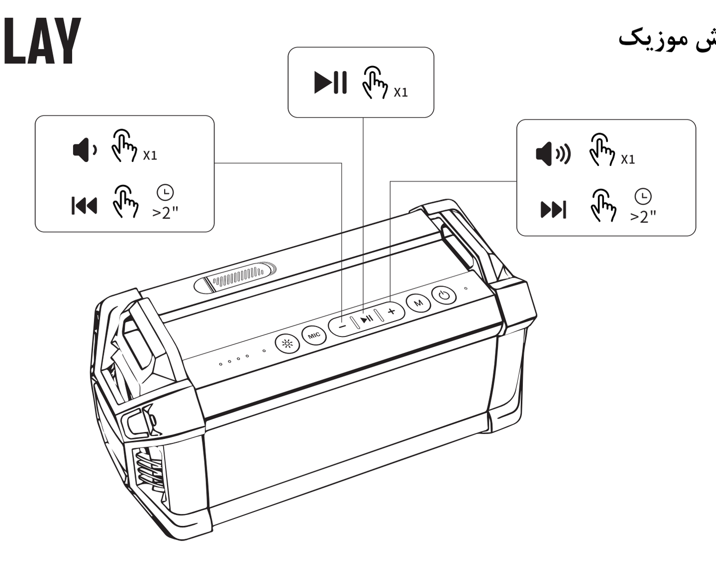

HANDS-FREE CALL　تماس تلفنی با هندزفری

LIGHT　نور

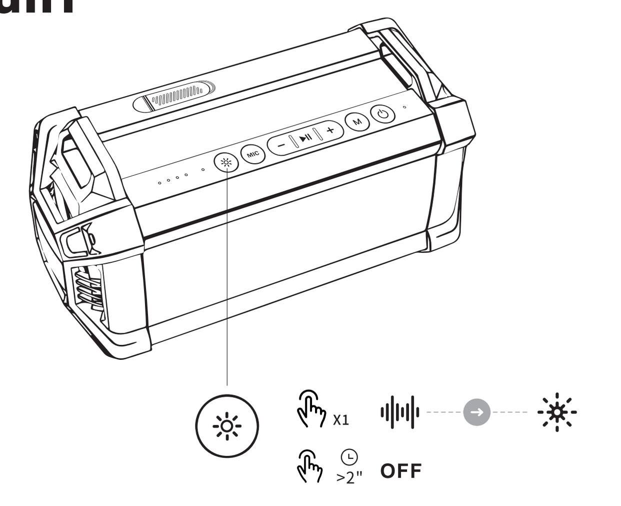

MIC　دکمه MIC

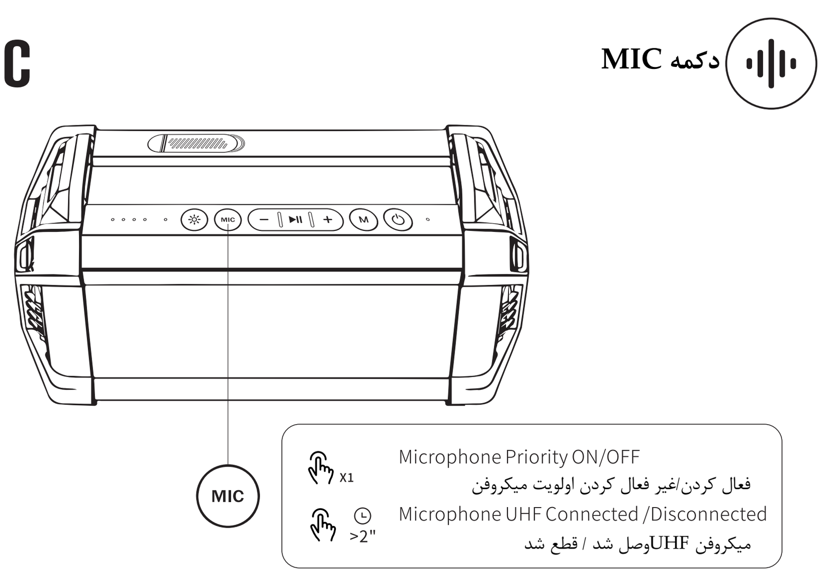

MICROPHONE　میکروفن

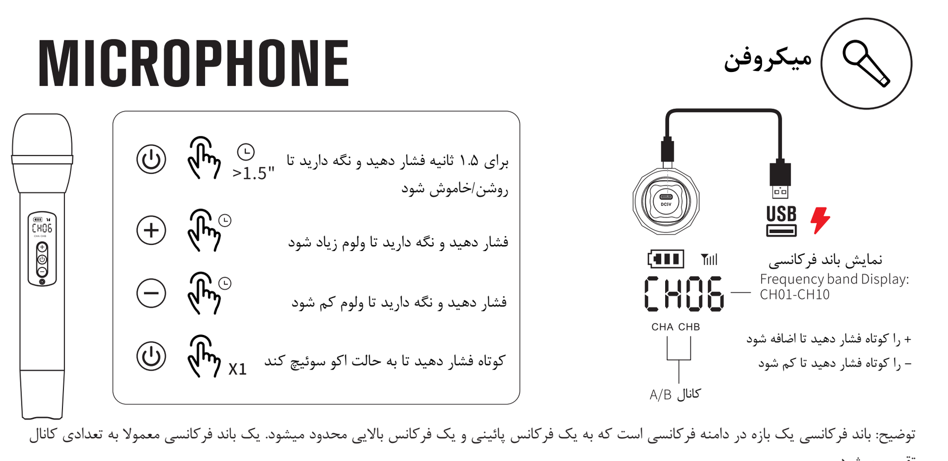

توضیح: باند فرکانسی یک بازه در دامنه فرکانسی است که به یک فرکانس پائینی و یک فرکانس بالایی محدود میشود. یک باند فرکانسی معمولا به تعدادی کانال تقسیم میشود.

سوئیچ باند فرکانسی A/B:
در حالت وضعیت خاموش به صورت همزمان دکمه های ⊕⏻ را فشار دهید و نگه دارید، CHA یا CHB را نمایش خواهد داد و در عرض ۳ ثانیه روشن خواهد شد.

*وقتی موزیک پلیر روشن میشود اتصال UHF به صورت پیش فرض فعال میشود. اگر میخواهید میکروفن دوم را وصل کنید، لطفا ابتدا کانال میکروفن اولی را چک کنید، اگر کانال اولی CHA بود ، کانال میکروفن دوم را به CHB سوئیچ کنید.

CHARGE　شارژ

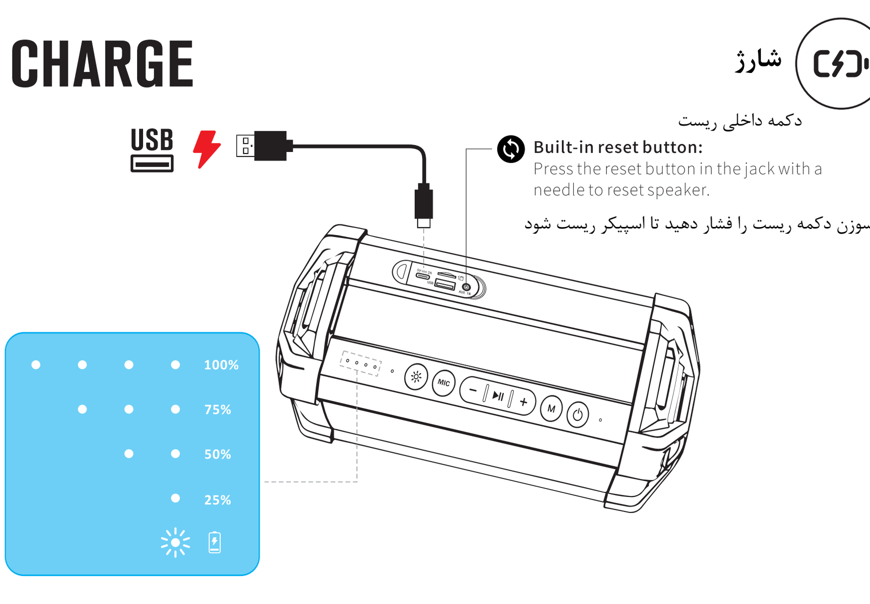

پرسشها و پاسخهای متداول

مشکل	راه حل
وقتی سیگنال میکروفن خوب نیست	"+"و"-"را کوتاه فشار دهید تا باند فرکانسی مناسب از CH۰۱-CH۱۰ را انتخاب کنید.
وقتی میکروفن نمی تواند به میزبان وصل شود	در حالت روشن،"⏻" و " - " را با هم فشار دهید و نگه دارید، بعد"DE"روی نمایشگر نشان داده خواهد شد، به تنظیمات پیش فرض باز میگردد و دوباره متصل میشود.
اگر میکروفن روشن نمیشود	کابل شارژ را وصل کنید تا شارژ و فعال شود.
چگونه با یک میکروفن جدید Pair کنیم؟	وقتی موزیک پلیر خاموش و میکروفن روشن است، دکمه "⏻" و" - "میکروفن را به صورت همزمان فشار دهید و نگه دارید، نمایشگر"ID" را نمایش خواهد داد و وارد وضعیت ID Paring خواهد شد.
	در این لحظه وقتی موزیک پلیر روشن شود، میتواند با ID به صورت خودکار Pair شود (بعد از اینکه اتصال به صورت موفقیت آمیز انجام شد، موزیک پلیر یک صدای بیپ خواهد کرد).
چگونه ID میکروفن را حذف کنیم؟	میکروفن: در حالت روشن، "⏻" و" - "را با هم فشار دهید، بعد "DE" روی نمایشگر نشان داده خواهد شد، به وضعیت بدون ID باز خواهد گشت.
	نکته: اگر ID میکروفن پاک شده است و نیاز دارد که دوباره به موزیک پلیر وصل شود، ID آن را مطابق با روش میکروفن جدید RE-PAIR کنید.

ZH-CN

技术规格

扬声器：2 x 3英寸全频扬声器
无源辐射器：90mm x 2pcs
信噪比：> 89dB
电池类型：锂电池(3.7V 4500mAh) x 2
充电接口：USB Type-C
电池充电时间：约4.5小时 (5V/3A)
音乐播放时间：约 13小时（取决于音量和音频内容，动态灯光OFF）
蓝牙版本：5.0
蓝牙通话：支持
可播放格式：MP3、WMA、WAV、FLAC、APE(Micro SD Card/U盘)
动态灯光：RGB氛围灯
扩音功能：支持无线麦克风扩音功能
产品尺寸：W307mm* H150.5mm* D140mm / W12.08" xH 5.92" x D5.51"
产品重量：约1773g

EN

Technical Specification　مشخصات فنی

Trumpet unit: 2 x 3 inch full-range speaker
Passive Radiators: 90mm x 2pcs
SNR: > 89dB
Battery type: Lithium battery (3.7V 4500mAh) × 2
Charging interface: USB Type-C
Charging time of battery: Approx.4.5 hours (5V/3A)
Music playing time: Approx.13 hours (depending on volume and audio content, with dynamic light off)
Bluetooth version: 5.0
Hands-free call: Yes
Playable format: MP3、WMA、WAV、FLAC、APE(Micro SD Card/U disk)
Dynamic light: RGB ambient lighting
Amplifier function: Support wireless micropone amplifi cation function
Dimension of product: W307mm* H150.5mm* D140mm / W12.08" xH 5.92" x D5.51"
Weight of product: 1773g

JP

技術仕様

スピーカー：2x3インチフルレンジスピーカー
パッシブラジエーター：90mm x 2
Sn比：>89dB
バッテリーの種類：リチウム バッテリー（3.7V　4500mAh）x2
充電コネクタアプリ：USB Type-C
バッテリー充電時間：約4.5時間(5V/3A)
音楽再生時間：約13時間（音量や再生内容により異なります,ダイナミックライトOFF）
Bluetoothバージョン：5.0
ハンズフリーコール：はい
対応プロファイ：MP3、WMA、WAV、FLAC、APE(Micro SD Card/U disk)
ダイナミックライト：RGBアンビエントライト
アンプ機能：ワイヤレスマイク増幅機能をサポート
製品寸法：W307mm* H150.5mm* D140mm / W12.08" xH 5.92" x D5.51"
製品重量：1773g

DE

Technische Spezifikation

Lautsprecher: 2 x 3 Zoll Volllautsprecher
Passive Strahler: 90mm x 2
SNR: >89dB
Batterietyp: Lithiumbatterie (3,7 V 4500 mAh) × 2
Aufladeschnittstelle: USB Typ-C
Aufladezeit der Batterie: ca. 4.5 Stunden (5V/3A)
Spielzeit der Musik: ca. 13 Stunden (je nach Lautstärke und Audioinhalt, mit dynamischem Licht aus)
Bluetooth-Version: 5.0
Hände frei: Yes
Abspielbares Format: MP3, WMA, WAC, FLAC, APE (MicroSD-Karte/U-Festplatte)
Dynamisches Licht: RGB-Ambientebeleuchtung
Verstärkerfunktion: Unterstützt die drahtlose Mikrofonverstärkungsfunktion
Dimension des Produkts: B307 mm * H 150,5 mm * T 140 mm / B 12,08 " × H 5,92" × T 5,51"
Produktgewicht: 1773g

FR

Spécification technique

Haut-parleur: 2 haut-parleurs large bande de 3 pouces
Radiateurs passifs: 90mm x 2
SNR: >89dB
Type de batterie: batterie au lithium (3.7V 4500mAh)×2
Interface de recharge: USB Type-C
Temps de recharge de batterie: environ 4.5 heures (5V/3A)
Temps de lecture de musique: environ 13 heures (selon le volume et le contenu audio, avec la lumière dynamique éteinte)
Version Bluetooth: 5.0
Appel mains libres : Yes
Format lisible: MP3, WMA, WAC, FLAC, APE (Carte MicroSD/Disque U)
Lumière dynamique: éclairage d'ambiance RVB
Fonction amplificateur Support wireless microphone amplification function
Dimension de produit: W307mm* H150.5mm* D140mm / W12.08" xH 5.92" x D5.51"
Poids de produit: 1773g

ES

Especificaciones técnicas

Altavoces: Altavoz de rango completo de 2 x 3 pulgadas
Radiadores Pasivos: 90mmx 2
SNR: >89dB
Tipo de batería: Batería de litio (3,7V 4.500mAh)×2
Interfaz de carga: USB Tipo-C
Tiempo de carga de la batería: Aproximadamente 4.5 horas (5V/3A)
Tiempo de reproducción de música: Aproximadamente 13 horas (según el volumen y el contenido de audio, con la luz dinámica apagada)
Versión de Bluetooth: 5,0
Formato de reproducción: MP3, WMA, WAC, FLAC, APE (Tarjeta Micro SD/disco U)
Luz dinámica: Iluminación ambiental RGB
Función de amplificador: Admite la función de amplificación de micrófono inalámbrico
Dimensión del producto: W307mm* H150.5mm* D140mm / W12.08" xH 5.92" x D5.51"
Peso del producto: 1773g

IT

Specifiche Tecniche

Altoparlante: Altoparlante full range da 2 x 3 pollici
Radiatori Passivi: 90mm x 2
SNR: > 89 dB
Tipo di batteria: Batteria al litio (3,7 V 4500 mAh) × 2
Interfaccia di ricarica: USB Tipo C
Tempo di ricarica della batteria: Circa 4.5 ore (5 V / 3 A)
Tempo di riproduzione della musica: Circa 13 ore (a seconda del volume e del contenuto audio, con luce dinamica spenta)
Versione Bluetooth: 5.0
Formato riproducibile: MP3, WMA, WAC, FLAC, APE (Scheda Micro SD/disco U)
Luce dinamica: illuminazione ambientale RGB
Funzione amplificatore: Supporta la funzione di amplificazione del microfono wireless
Dimensioni del prodotto: L 307 mm * A 150,5 mm * P 140 mm / L 12,08" ×A 5,92 × P 5,51"
Peso del prodotto: 1773g

RU

Технические характеристики

Динамик: 2 x 3-дюймовый полнодиапазонный динамик
Пассивный источник: 90mm x 2
Отношение сигнал к шуму: 89 дБ
Тип батареи: литиевая батарея (3,7В 4500 мАч)×2
Интерфейс зарядки: USB Type-C
Время зарядки аккумулятора: около 4.5 часов (5В/3А)
Время воспроизведения музыки: около 13 часов (в зависимости от громкости, аудиоконтента и при отключенном динамическом освещении)
Версия Bluetooth: 5.0
Форматы воспроизведения: MP3, WMA, WAV, FLAC, APE (Карта Micro SD/U диск)
Динамическая подсветка: окружающее освещение RGB
Функция усилителя: Поддержка функции усиления беспроводного микрофона
Размеры устройства: 307мм*150,5мм*140мм/12,08” ×5,92” ×5,51”
Вес устройства: 1773 грамм

This device complies with part 15 of the FCC Rules. Operation is subject to the following two conditions: (1) this device may not cause harmful interference, and (2) this device must accept any interference received, including interference that may cause undesired operation.
Any changes or modifications not expressly approved by the party responsible for compliance could void the user's authority to operate the equipment.
NOTE: This equipment has been tested and found to comply with the limits for a Class B digital device, pursuant to Part 15 of the FCC Rules. These limits are designed to provide reasonable protection against harmful interference in a residential installation. This equipment generates, uses and can radiate radio frequency energy and, if not installed and used in accordance with the instructions, may cause harmful interference to radio communications. However, there is no guarantee that interference will not occur in a particular installation.
If this equipment does cause harmful interference to radio or television reception, which can be determined by turning the equipment off and on, the user is encouraged to try to correct the interference by one or more of the following measures:
-- Reorient or relocate the receiving antenna.
-- Increase the separation between the equipment and receiver.
-- Connect the equipment into an outlet on a circuit different from that to which the receiver is connected.
-- Consult the dealer or an experienced radio/TV technician for help. The device has been evaluated to meet general RF exposure requirement. The device can be used in portable exposure condition without restriction
FCC ID: 2AXOX-WILDROCK